Ventura

HR 1228W

la GRANDE FORZA di CARBONIO

+20% Pure life SOSTANZA ORGANICA INTERNA

10+ лет срок службы

- Области применения: источники бесперебойного питания (ИБП), системы связи и телекоммуникаций, медицина, энергетические сети распределения, центры обработки данных, банки, загородные дома, котлы и насосы, охранно-пожарные системы, системы видеонаблюдения, системы контроля и управления доступом, световые и звуковые системы оповещения, лодки и катера, электроигрушки.
- Технология AGM (Absorbent Glass Mat) - жидкий электролит впитан в стекловолоконный сепаратор.
- Клапан избыточного давления поддерживает внутри аккумуляторов необходимое давление для протекания реакции рекомбинации (коэффициент рекомбинации более 99%).
- Долив воды не требуется в течение всего срока службы.
- Возможен монтаж в горизонтальном и вертикальном положении.
- Установка на крышку не допускается.

ТЕХНИЧЕСКИЕ ДАННЫЕ

Номинальное напряжение, В	12
Срок службы, не менее, лет	10+
Мощность на блок (15 мин), до 1,6 В/эл, Вт	192
Внутреннее сопротивление полностью заряженной батареи, мОм	17
Среднемесячный саморазряд, не более ...%	3
Максимальный зарядный ток, А	2.4
Диапазон рабочих температур °С: -рабочая температура. - разряд: - заряд: - хранение:	 +25 ± 3 -15 ~ +50 -15 ~ +40 -15 ~ +40
Напряжение заряда, В: - режим постоянного подзаряда - циклический режим	 13.5-13.8 14.4-14.8
Вес (± 3%), кг	2.35

РАЗРЯД ПОСТОЯННЫМ ТОКОМ, А (25°С)

Конечное напряжение, В/блок	Время разряда						
	5 мин	8 мин	10 мин	15 мин	30 мин	1 ч	1.5 ч
9.60	34.5	23.7	21.1	15.1	8.7	4.6	3.4
10.02	32.1	22.5	20.6	15.0	8.7	4.5	3.4
10.20	31.0	21.5	20.3	14.8	8.6	4.5	3.4
10.50	28.8	20.0	20.1	14.3	8.6	4.4	3.3
10.80	26.5	18.1	19.7	13.9	8.3	4.4	3.2

РАЗРЯД ПОСТОЯННОЙ МОЩНОСТЬЮ, Вт/блок (25°С)

Конечное напряжение, В/блок	Время разряда						
	5 мин	8 мин	10 мин	15 мин	30 мин	1 ч	1.5 ч
9.60	369.0	248.4	238.8	192.0	95.4	54.0	43.8
10.02	339.6	234.6	231.0	180.0	94.8	54.0	43.2
10.20	324.0	220.8	213.6	171.0	94.2	54.0	42.6
10.50	307.2	205.2	207.6	165.0	93.6	54.0	42.0
10.80	291.6	188.4	198.6	160.2	90.6	53.4	40.8

Примечание: приведены средние значения, полученные в течение трех циклов заряда/разряда

Производитель оставляет за собой право вносить изменения в связи с проводящимися мероприятиями по оптимизации типов
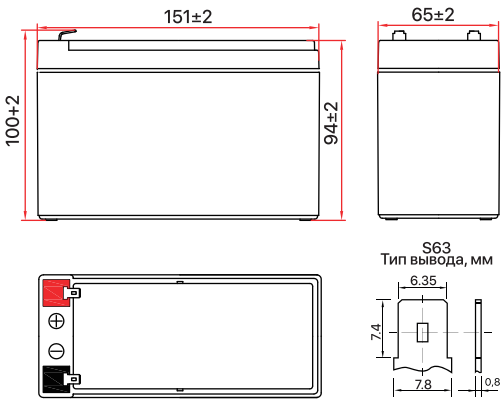
Габаритные размеры, мм